MASV

www.masv.it

dal 1984 opera nel settore del sollevamento

NEXT
LIFTING SOLUTIONS

MEC GRU · SWF KRANTECHNIK · EL MOT · TELECRANE ITALIA · SEW EURODRIVE

EN 1090-1
LL-C (Certification)

ISO 3834
LL-C (Certification)

dal **1984** opera in **PIEMONTE**
per fornitura, montaggio e manutenzione
di apparecchi di sollevamento

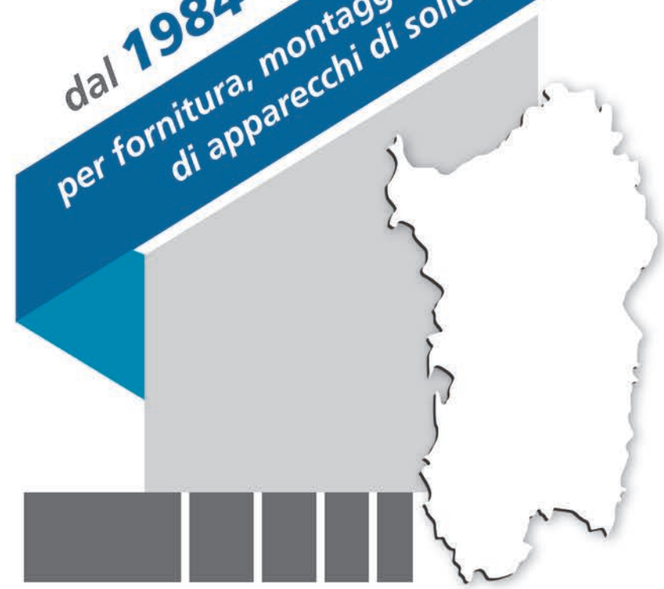

dal **2016**
ha acquisito
l'esclusiva
SWF KRANTECHNIK
per la **Regione**
SARDEGNA

MASV
www.masv.it
dal 1984 opera nel settore del sollevamento

di PAVANELLO ROSSANO e FIGLI snc
MANUTENZIONE APPARECCHI SOLLEVAMENTO
VERIFICHE ELETTROMECCANICHE

Via Alle Fabbriche, 183 - 10072 **Caselle (TO)** - Tel. 011.991.41.95 - Fax 011.991.35.24
www.masv.it
e.mail: info@masv.it - commerciale@masv.it

masv_since1984
Masv Di Pavanello R. & Figli Snc

CHI SIAMO

La ditta **MASV snc di Pavanello Rossano e figli** opera dal **1984** nel settore del sollevamento ed è specializzata in:

- **manutenzione e verifiche periodiche** preventive a norme INAIL su **apparecchi di sollevamento**. Dopo oltre trent'anni di servizio e 300 contratti di manutenzione ordinaria all'attivo, la nostra azienda garantisce un servizio di assistenza professionale e risolutivo
- **progettazione, costruzione e installazione di:**
  - carriponte monotrave e bitrave
  - gru a bandiera, colonna e mensola
  - monorotaie
  - gru a cavalletto bitrave
  - impianti sospesi in canalina
  - gru monotrave sospesa
  - gru a portale su ruote
- **progettazione, costruzione e fornitura di attrezzature sotto gancio quali:**
  - bilancini
  - bilancini motorizzati
  - ganci a "C"
  - attrezzature eseguite su specifiche del cliente

Si eseguono anche:

- **modifiche e adeguamenti dello scartamento delle gru a ponte**, il tutto completo di relazioni di calcolo e certificazioni firmate dal nostro ufficio tecnico
- **modifiche elettriche e meccaniche (revamping) su carriponte**
- lavorazione di **carpenteria**

MASV snc, da gennaio 2016, ha come partner commerciale la **"NEXT lifting solutions"** che collabora con i più prestigiosi marchi del settore: **"TELECRANE ITALIA"**, **"SWF KRANTECHNIK"** ed **"ELMOT"** con i quali ha già un affermato rapporto in Piemonte e dai quali **ha acquisito, tramite il distributore ufficiale in Italia "MEC GRU srl", l'esclusiva di rappresentanza e vendita in tutta la Regione Sardegna**.

I NOSTRI PRODOTTI E SERVIZI

- Paranchi a catena manuali
- Paranchi elettrici a catena
- Paranchi elettrici a fune
- Carrelli porta paranco monotrave e bitrave
- Gru a bandiera
- Impianti in canalina sospesa
- Gru a portale su ruote
- Carroponti monotrave e bitrave di tutte le portate
- Montacarichi sollevamento merci
- Accessori per l'alimentazione elettrica
- Bilancini e accessori sottogancio
- Radiocomandi industriali Telecrane
- Fasce in poliestere, brache di catena e in fune d'acciaio
- Manutenzione preventiva a norme INAIL
- Montaggi e collaudi

PARANCHI MANUALI A CATENA CRAFTster

Paranco manuale per portate da 250 a 20.000 kg.

Ottimizzazione degli spazi, massima sicurezza durante l'uso e ampia gamma di applicazioni.

- **Ottimizzazione degli spazi**
  Design compatto e ingombro dimensionale ottimale, maneggevole per il trasporto nel luogo di utilizzo
- **Flessibilità di utilizzo**
  Ampio range di applicazioni, indipendente da alimentazioni, modello per lavori pesanti in opzione, disponibili versioni per carichi pesanti e antideflagranti
- **Massima sicurezza durante il lavoro**
  Protezione per sovraccarichi standard (escluso 250 kg), design industriale robusto
- **Facile utilizzo**
  Peso unitario contenuto, in opzione cuscinetti a rulli per noce di carico

DOTAZIONI STANDARD

- Gancio superiore
- 3 m alzata
- Catena zincata
- Limitatore di carico (escluso 250 kg)
- Spessore di vernice superficiale, 70 µm
- Temperatura di utilizzo da -20°C a +40°C

IN OPZIONE

- Carrello a spinta o carrello meccanico
- Catena in acciaio inox
- Alzate superiori a 3 m
- Spessore di vernice superficiale, 200 µm
- Modelli per carichi pesanti anche per utilizzo all'aperto fino a 5.000 kg
- Versione antideflagrante
- Pinza di sospensione fino a 5.000 kg

PARANCO ELETTRICO A CATENA SERIE CHAINster

CARATTERISTICHE

- **Ottimo sfruttamento dello spazio**
- Disegno compatto ed eccezionale accosto gancio, carrelli ingombro ridotto
- **Massima sicurezza**
  Pulsante per arresto di emergenza, contattori di comando a 48 V, design industriale robusto
- **Utilizzo confortevole**
  Finecorsa di salita e discesa, ridotta rumorosità, movimentazione progressiva con motore di traslazione e inverter
- **Ridotti costi di manutenzione**
  Moduli elettrici standardizzati con connettori, facile accessibilità per la costruzione modulare, peso ridotto

PRINCIPALI DATI TECNICI

- Capacità fino a 5.000 kg
- Gancio di sospensione
- 2 velocità di sollevamento fino a 6/1 in base al carico
- Noce di carico con ingranaggio intermedio e guida catena in metallo
- Limitatore di carico meccanico
- Finecorsa a 2 posizioni di salita e discesa
- Contattore di linea in bassa tensione a 48V
- Connessioni elettriche con presa per manutenzione semplice
- Protezione termica per motore di sollevamento
- Pulsantiera IP65 con arresto di emergenze, con connettore
- Durata del freno per l'intera vita utile del paranco
- Raddrizzatore del freno separato
- Predisposizione elettrica per carrello elettrico
- Corpo del paranco completamente in alluminio
- Protezione IP55 e classe isolamento H
- Temperatura di esercizio tra -20 °C e +50 °C
- Verniciatura a polvere, 70 µm

PARANCO ELETTRICO A FUNE "*SWF NOVA*" PER GRU MONOTRAVE

Il compatto **NOVA L** offre l'installazione ottimale su carrello monotrave ed è ideale in applicazioni dove è richiesto un ingombro sotto trave molto ridotto.

Il paranco elettrico a fune ha un sistema modulare, senza parti saldate. Tra gli altri vantaggi, assicura anche il raffreddamento ottimale del motore anche a potenza estremamente elevata.

PRINCIPALI DATI TECNICI

- Capacità fino a 12.500 kg
- Sollevamento motori fino a 56 kW con due velocità (6/1) o convertitori di frequenza HoistMaster2
- Finecorsa di sollevamento a 4 posizioni
- Protezione da sovraccarico
- Protezione da surriscaldamento per i motori di sollevamento
- Carrello con unità MicroMove, controllo della frequenza inverter
- Sistema elettronico di controllo del paranco NovaMaster, come opzione
- Protezione IP55 per i motori e la cabina elettrica
- Classe di isolamento motori F

PARANCO ELETTRICO A FUNE "*SWF NOVA*" PER GRU BITRAVE

Minimo ingombro sotto trave, approccio ottimale e dimensioni ottimizzate, facile accesso ai componenti elettrici, potenti motori di viaggio.

In opzione è inoltre disponibile il paranco elettrico con fissaggio superiore.

PRINCIPALI DATI TECNICI

- Capacità fino a 80.000 kg
- Sollevamento motori fino a 56 kW con due velocità (6/1) o convertitori di frequenza HoistMaster2
- Finecorsa di sollevamento a 4 posizioni
- Protezione da sovraccarico
- Protezione da surriscaldamento per i motori di sollevamento
- Carrello con unità MicroMove, controllo della frequenza inverter
- Sistema elettronico di controllo del paranco NovaMaster, come opzione
- Protezione IP55 per i motori e la cabina elettrica
- Classe di isolamento motori F

PARANCO ELETTRICO A FUNE "*BLACKLINE*" PER GRU MONOTRAVE

Paranco a fune NOVA - 100% qualità tedesca SWF certificata - disponibile anche in versione BLACK LINE a condizioni commerciali speciali.

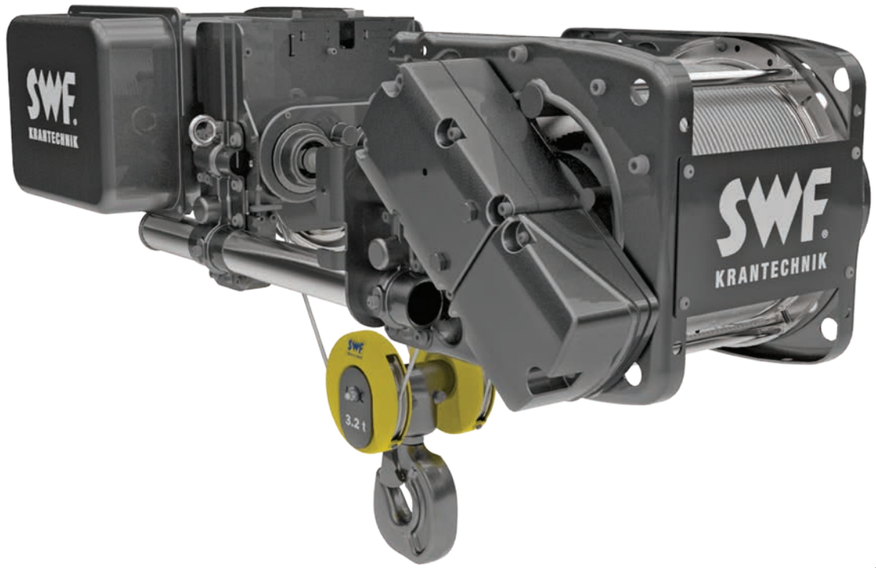

PRINCIPALI DATI TECNICI

- Portata disponibile da 2t a 12,5t
- Doppia velocità di sollevamento e di traslazione
- Design moderno e compatto
- Minimo ingombro in altezza = migliore alzata utile disponibile sul mercato
- Minimo ingombro laterale = migliore accosto del gancio disponibile sul mercato
- Ridottissimo disassamento del gancio = tiro verticale, utilizzo sicuro
- Freno di sollevamento senza necessità regolazione
- Certificato di collaudo a carico del paranco eseguito in produzione
- Produzione certificata ISO 9001

PARANCO ELETTRICO A FUNE "*BLACKLINE*" PER GRU BITRAVE

Paranco a fune NOVA - 100% qualità tedesca SWF certificata - disponibile anche in versione BLACK LINE a condizioni commerciali speciali.

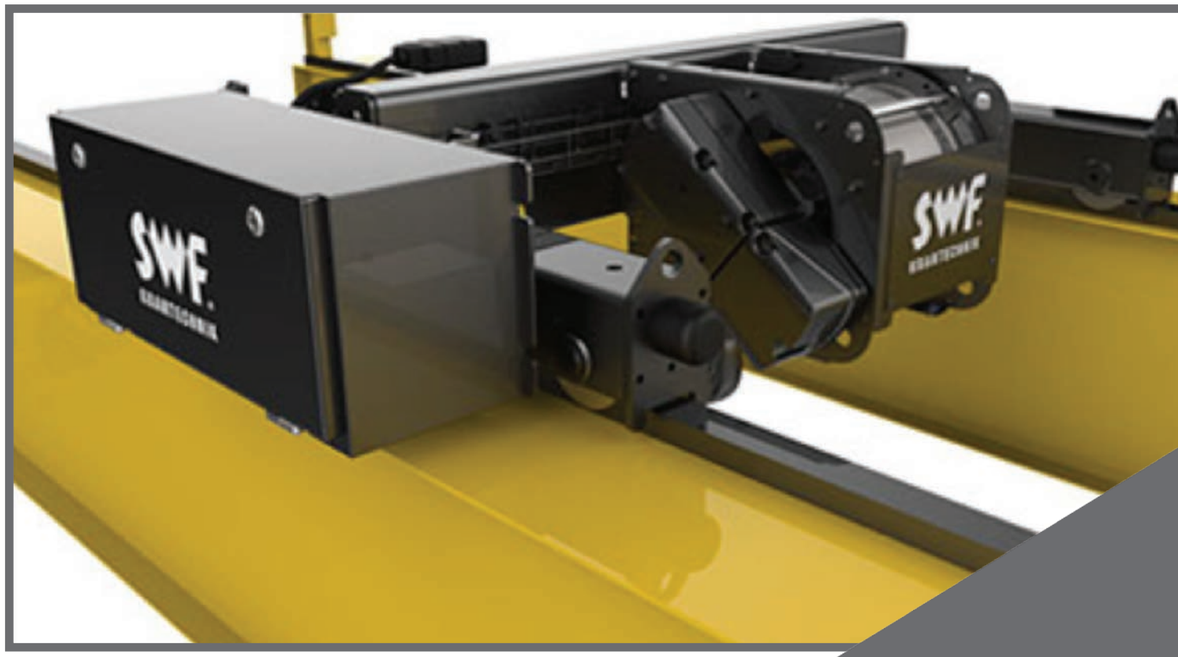

PRINCIPALI DATI TECNICI

- Portata disponibile da 2t a 20t
- Doppia velocità di sollevamento e di traslazione
- Design moderno e compatto
- Minimo ingombro in altezza = migliore alzata utile disponibile sul mercato
- Minimo ingombro laterale = migliore accosto del gancio disponibile sul mercato
- Ridottissimo disassamento del gancio = tiro verticale, utilizzo sicuro
- Freno di sollevamento senza necessità regolazione
- Certificato di collaudo a carico del paranco eseguito in produzione
- Produzione certificata ISO 9001

PARANCHI A FUNE ELMOT

Società multinazionale a capitale privato con oltre 500 dipendenti ad area produttiva di oltre 50.000 mq.

DOTAZIONI STANDARD E CARATTERISTICHE PRINCIPALI:

- Esecuzione fissa, con carrello monotrave oppure bitrave
- Esecuzioni speciali disponibili a richiesta
- Portata disponibile da 0,5t a 40t
- Velocità di sollevamento e traslazione singola o doppia
- Alzata paranchi standard da 6m a 64m
- Prestazioni elevate, affidabilità garantita
- Installazione semplice, ricambi a costo contenuto
- Limitatore di carico elettromeccanico
- Motori conici, componentistica dimensionata secondo la standardizzazione originale:
  - fune diametro 10 mm per paranco 3,2t - 4/1
  - fune diametro 12 mm per paranco 5t - 4/1
  - fune diametro 14 mm per paranco 10t - 4/1

PROGETTAZIONE E REALIZZAZIONE CARRIPONTE

Dai rilievi dimensionali fino al collaudo degli impianti, il nostro ufficio tecnico, in collaborazione con uno studio d'ingegneria, esperto nel settore del sollevamento, seguono il committente in tutte le fasi della commessa, venendo incontro alla singola richiesta, garantendo un prodotto su misura e in conformità alle normative FEM.

Le strutture di carpenteria quali colonne di sostegno, vie di corsa, cassoni per gru a ponte sono realizzate in perfetta conformità alle Normative Europee di riferimento oppure in base a specifiche del cliente.

GRU A BANDIERA
A COLONNA E A MENSOLA

Le gru a bandiera **MASV** sono il risultato di una rigorosa progettazione modulare secondo gli standard internazionali (EN 13001-1) in esclusivo "package" con i paranchi a catena SWF.

Le colonne sono normalmente realizzate con lamiere elettrosaldate e robusta piastra di base da fissare a pavimento con tasselli chimici oppure con propria fondazione, le gru a mensola sono fornite con sistema di staffaggio regolabile per ogni tipologia di pilastro.

Il braccio delle gru è realizzato in trave o canalina ad alta scorrevolezza dotato di tirante oppure a sbalzo. La rotazione avviene tramite appositi cuscinetti reggispinta che ne garantiscono semplicità di utilizzo e massima leggerezza.

Le gru con rotazione elettrica sono dotate di motore pilotato da inverter, le movimentazioni sono controllate tramite radiocomando.

Tutti gli accessori elettrici quali interruttore generale e linea di alimentazione paranco sono forniti standard a corredo per garantire al committente la consegna dell'impianto realmente chiavi in mano.

GRU A PORTALE
SU RUOTE E SU BINARI FISSI

MASV snc è anche specializzata nella realizzazione di gru a ponte sospese, monorotaie con relative strutture di sostegno e cavalletti su ruote gommate o su binari fissi.

Dallo studio di fattibilità alla realizzazione della carpenteria, dalla relazione tecnica di calcolo al montaggio e collaudo in opera, forniamo risposte sicure alle necessità di movimentare e sollevare carichi di qualsiasi portata.

IMPIANTI SOSPESI IN CANALINA

Spesso le soluzioni semplici sono le più efficaci.

LIGHTster e ProfileMaster sono kit modulari SWF, completi di progettazione per risolvere anche i più complessi compiti logistici. Con ProfileMaster avete la possibilità di progettare il vostro personale sistema di sollevamento e movimentazione combinando i nostri componenti pre-assemblati di alta qualità, che forniscono soluzioni per ogni esigenza.
ProfileMaster è disponibile in versione monotrave oppure bitrave, con carrelli e gruppi motrici manuali oppure elettrici.

PRINCIPALI DATI TECNICI

- Sistemi modulari per carriponte leggeri flessibili e personalizzabili
- Installazione semplice grazie ad un facile sistema di connessioni
- Scorrevole ed agevole posizionamento e sollevamento del carico, sia manualmente che elettrico
- Ampia gamma di profili disponibili
- Possibilità di scartamenti elevati
- Disponibile per diverse altezze ed ingombri
- Disponibilità di monorotaie con curve, scambi e tavole di rotazione, soluzioni monotrave e bitrave
- Disponibilità anche di soluzioni speciali per soddisfare le vostre particolari esigenze
- I più elevati standard qualitativi e le più basse tolleranze di produzione
- Ridottissimo livello di rumorosità
- Differenti possibilità di installazione con vari sistemi di fissaggio
- Facile da modificare e/o ampliare
- Elevata durata combinata al prezzo competitivo e a bassi costi di manutenzione

BILANCINI SEMPLICI O MOTORIZZATI

Abbiamo una pluriennale esperienza nella realizzazione di bilancini, traverse sottogancio ed accessori di sollevamento.

Quando viene richiesta un'applicazione particolare o un'esecuzione speciale, il nostro ufficio tecnico ha la necessaria esperienza e competenza per progettare qualsiasi tipologia di bilancino sottogancio per portata fino a 100t.
Nelle nostre forniture sono comprese le relazioni tecniche di calcolo.

MONTACARICHI SOLLEVAMENTO MERCI

MASV snc realizza anche piattaforme di trasporto e montacarichi progettati su misura, idonei per il trasporto verticale esclusivamente di merci.

PRINCIPALI CARATTERISTICHE:

- Struttura in acciaio
- Pareti perimetrali con pannelli modulari in rete quadrata elettrosaldata
- Gruppo di sollevamento **SWF KRANTECHNIK**, dimensionato in base all'utilizzo previsto
- Piattaforma di carico in lamiera striata, dimensionate in base all'utilizzo previsto
- Pulsantiera di comando al piano terra e al piano primo
- Dispositivi di sicurezza previsti secondo le normative previste

RADIOCOMANDI INDUSTRIALI TELECRANE

I radiocomandi Telecrane sono 'best seller' nel mondo del sollevamento per gru a ponte (carriponte), gru a bandiera e impianti di sollevamento industriale in generale.
Telecrane Italia Srl distribuisce **i radiocomandi della serie Silver Line appositamente progettati ed assemblati per il mercato Europeo**.

Telecrane Italia Srl ha rivoluzionato il mercato Europeo introducendo un radiocomando industriale affidabile a prezzo competitivo, la gestione delle batterie a "costo zero" ed una politica trasparente evitando le speculazioni eccessive su batterie, ricambi e accessori oltre che sul costo di acquisto.
I migliori produttori Europei di impianti di sollevamento industriale hanno compreso e condiviso i **vantaggi offerti dai radiocomandi per gru Telecrane Italia**.

DOTAZIONI E CARATTERISTICHE:

- Doppie velocità per tutti i movimenti
- Certificati da Enti esterni
- Batterie AA ricaricabili standard di lunga durata
- Ricevente già cablata con cavo
- Protezione elettrica IP 65
- Disponibilità versione TWIN con trasmittente di scorta
- Elevata personalizzazione via software

I VALORI AGGIUNTI:

- Rapporto qualità/prezzo imbattibile
- Montaggio rapido ed intuitivo
- Economica sostituzione delle batterie
- Massima affidabilità e robustezza
- Pronta consegna

ACCESSORI PER L'ALIMENTAZIONE ELETTRICA

La **MASV snc** inoltre fornisce, oltre ai quadri elettrici a bassa tensione, tutti gli accessori presenti sul carroponte, dall'alimentazione elettrica di carriponte a tutti gli accessori tipici come: i respingenti, i sistemi di anticollisione telescopici, i bracci di traino regolabili, le canaline porta cavo, le mensole, i cavi piatti autoportanti e i cavi piatti tradizionali.

Tutti i prodotti sono **certificati CE** e sono controllati e verificati, al fine di assicurare la massima qualità possibile, da un **sistema di controllo qualità certificato ISO 9001:2008** e seguono la **Direttiva Macchine 2006/42/CE**.

CAVI AUTOPORTANTI

CAVI PIATTI

CARRELLINI PORTA CAVO

CANALINA ZINCATA

GIUNTI

CONNETTORI PER PULSANTIERE

BLINDO TROLLEY

CARRELLINO PRESA CORRENTE

TAMPONI RESPINGENTI

ACCESSORI PER IL SOLLEVAMENTO

Quando è necessario usufruire di accessori specifici per il sollevamento, indirizziamo il cliente verso la scelta più consona alle proprie esigenze con prodotti che rispondono pienamente alle aspettative e certificazioni pienamente conformi a quanto richiesto.

SOLLEVATORE MAGNETICO PER LAMIERE, PIATTI, TONDI E MATERIALI FERROSI IN GENERE

MORSA PER SOLLEVAMENTO VERTICALE (LASTRE DI LAMIERA)

PINZA PER BLOCCHI (LASTRE DI MARMO)

GANCIO A "C" PER COILS DI LAMIERA

BILANCINO A CROCE PER IMBARCAZIONE

GRU INFORCABILE CON BRACCIO TELESCOPICO (PER MULETTI)

FASCE IN POLIESTERE

Costruite con poliestere al 100%. Questo materiale fa valere le sue proprietà migliori come la malleabilità, la capacità di carico ed il minimo allungamento.
Regolamentazioni in applicazione della Direttiva Macchine 89/392 CEE e successive modifiche 91/368 CEE, 93/44 CEE e 93/68 CEE.

Coefficienti di sicurezza: Brache in fibre tessili 7:1

Marcature: Nome del fabbricante/ Portata/ Marchio CE

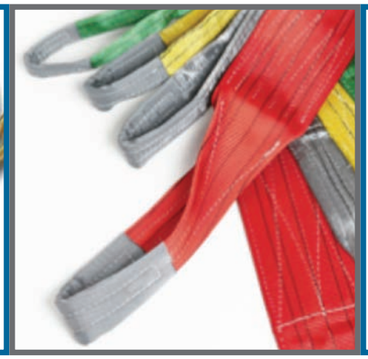

BRACHE DI CATENA

A) Le portate delle catene e dei suoi componenti sono calcolate, in riferimento alle direttive CEE 91/368.

B) Tutte le brache di catena recano una targa metallica che attesta la portata, il nome del fabbricante e il numero di certificato.

C) Per ciascuna braca di catena viene rilasciato un certificato che ne attesta tutte le caratteristiche tecniche dimensionali.

MANUTENZIONE PREVENTIVA E SERVIZI

MASV snc nasce nel 1984 come azienda specializzata nella manutenzione ordinaria e straordinaria degli impianti di sollevamento.
Dopo oltre trent'anni di servizio e 300 contratti di manutenzione ordinaria all'attivo, la nostra azienda garantisce un servizio di assistenza professionale e risolutivo.

MANUTENZIONE ORDINARIA: modalità del servizio

- Periodicità mensile, trimestrale, semestrale oppure annuale del servizio
- Controllo completo, meccanico ed elettrico degli impianti
- Firma del libretto controllo funi e compilazioni schede impianti a norma CE
- Etichettatura e catalogazione degli accessori sotto gancio
- Al termine di ogni servizio si rilascia una dettagliata relazione delle attività effettuate

MANUTENZIONE ORDINARIA: i plus del servizio

- Contratti personalizzati in base alle esigenze di produzione e di investimento del cliente
- Prezzo chiuso omnicomprensivo
- Pagamento solo dopo ogni prestazione
- Interventi immediati per riparazioni urgenti
- Tecnici qualificati, esperti e motivati
- Mezzi propri efficienti e moderni per effettuare il servizio
- Consulenza tecnica ed antinfortunistica
- Consulenza ed assistenza per visite ispettori
- Rispetto delle tempistiche previste
- Officina attrezzata per riparazioni rapide e revisioni
- Rifacimento parti meccaniche e di scorrimento con le macchine utensili disponibili nella nostra officina
- Assicurazione supplementare RCT a tutela del cliente
- Garanzia di adempimento di tutti gli obblighi previdenziali

MONTAGGI E COLLAUDI

- Installazione impianti di sollevamento
- Messa in opera vie di corsa e linee di alimentazione
- Smontaggio e revamping totale impianti di sollevamento

GALLERY

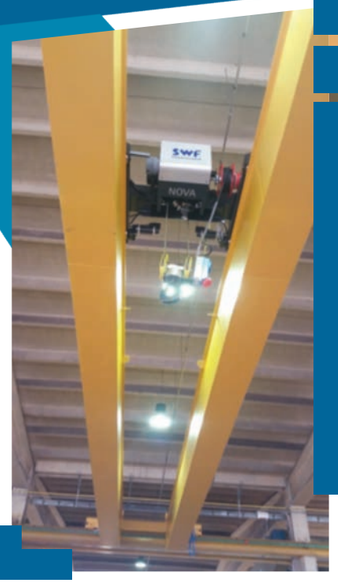

GALLERY

GALLERY

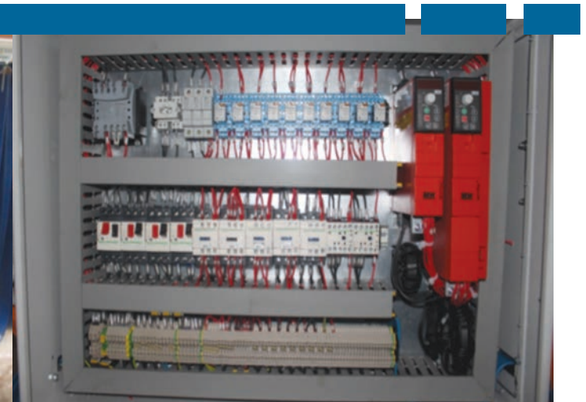

466

CERTIFICATO

di conformità del controllo di FPC

N. 2435-CPR-3900822

LL-C Certification

In conformità al Regolamento 305/2011/EU del Parlamento Europeo e del Consiglio del 9 marzo 2011 (Regolamento Prodotti da Costruzione o CPR) al prodotto da costruzione:

Realizzazione di carpenteria per impiego strutturale.

Classe di esecuzione: **EXC2**
Metodo della marcatura CE: **method 3b MPCS**
Area e lo scopo di utilizzo: **scritto nel rapporto 3900822**
Processi di saldatura: **scritto nel rapporto 3900822**
Gruppo di materiale base: **scritto nel rapporto 3900822**
Personale autorizzato alla supervisione: **scritto nel rapporto 3900822**

fabbricato da o per

MASV di Pavanello Rossano & figli snc
Via alle fabbriche 183 10072 Caselle T.se (TO), Italia

e fabbricato nello stabilimento(i) di produzione
MASV di Pavanello Rossano & figli snc
Via alle fabbriche 183 10072 Caselle T.se (TO), Italia

Questo certificato attesta che tutte le disposizioni riguardanti la valutazione e la verifica della costanza della prestazione descritte nell'allegato **ZA** della norma

EN 1090-1:2009 + A1:2011

nell'ambito del Sistema 2+ oggetto del certificato sono state applicate e che

il controllo della produzione in fabbrica soddisfa tutti i requisiti previsti e sopra indicati.

Questo certificato è stato emesso per la prima volta il **13 Marzo 2020** e ha validità sino a che i metodi di prova e/o i requisiti del controllo della produzione in fabbrica stabiliti nella norma armonizzata, utilizzati per valutare la prestazione delle caratteristiche dichiarate, non cambino, e il prodotto e le condizioni di produzione nello stabilimento non subiscano modifiche significative.

Praga, 13 Marzo 2020

Ing. Lukáš Holub
Deputy of Head of CB

V 3190

codice di validità: **4A7CED66-D15**
Verificare la validità del certificato usando questo codice su: **www.ll-c.info**

www.ll-c.net

LL-C (Certification) Czech Republic a.s. | Pobřežní 620/3, 186 00 Praha 8

CERTIFICATO

N. 3900823

LL-C Certification

In conformità ai requisiti per gli organismi di certificazione accreditati che eseguono la certificazione dei prodotti, processi e servizi questo certificato si applica a:

CARPENTERIA METALLICA ED ASSIMILATA

Relative norme di prodotto: **N/A**
Processi di saldatura e relativi metodi: **111; 135**
Gruppo di materiale base (CR 15608): **1.1; 1.2**
Coordinatore saldatura (qualifica secondo cap. 6.2 / ISO 14731): **Corbo Alessandro (b)**
Norme EN/ISO: **N/A**
Identificazione secondo ISO 4063 & CEN ISO/TR 15608: **111 (1.1; 1.2); 135 (1.1, 1.2)**

fabbricato da o per

MASV di Pavanello Rossano & figli snc
Via alle fabbriche 183 10072 Caselle T.se (TO), Italia

e fabbricato nello stabilimento(i) di produzione
MASV di Pavanello Rossano & figli snc
Via alle fabbriche 183 10072 Caselle T.se (TO), Italia

Questo certificato attesta che tutte le disposizioni

EN ISO 3834-2:2005

nell'ambito del Sistema in quanto criteri esposti nel certificato sono applicati e che il controllo della produzione in fabbrica soddisfa tutti i requisiti previsti e applicabili.

Il presente certificato è stato emesso per la prima volta il **5 Marzo 2020** ed è valido fino al **4 Marzo 2023** a condizione che l'annuale audit di sorveglianza abbia esito positivo o patto che non si verifichino cambiamenti significativi nel processo di fabbricazione del prodotto, nei metodi di prova e/o nei requisiti di valutazione attinenti allo standard.

Praga, 5 Marzo 2020

Ing. Lukáš Holub
Deputy of Head of CB

V 3190

codice di validità: **602E25EF-F6E**
Verificare la validità del certificato usando questo codice su: **www.ll-c.info**

www.ll-c.net

LL-C (Certification) Czech Republic a.s. | Pobřežní 620/3, 186 00 Praha 8

collabora
con i più prestigiosi
marchi del settore:

MEC GRU

SWF KRANTECHNIK

ELMOT

TELECRANE ITALIA
HIGH PERFORMANCE • WIRELESS TECHNOLOGY

SEW EURODRIVE

NEXT LIFTING SOLUTIONS

di PAVANELLO MARCO

Via Alle Fabbriche, 183
10072 **CASELLE TORINESE** (TO)
tel. 011.991.41.95 - fax 011.991.35.24

P. IVA 11502190017
N. REA TO1217979

e-mail: info@nextliftingsolutions.it

www.nextliftingsolutions.it

MASV
www.masv.it

Via Alle Fabbriche, 183
10072 **CASELLE TORINESE** (TO)
tel. 011.991.41.95 - fax 011.991.35.24

P. IVA 04595100019

e-mail: info@masv.it
commerciale@masv.it

www.masv.it

masv_since1984

Masv Di Pavanello R. & Figli Snc